www.elwico.com.pl
biuro@elwico.com.pl

Biglift 2.65 Saaa 265

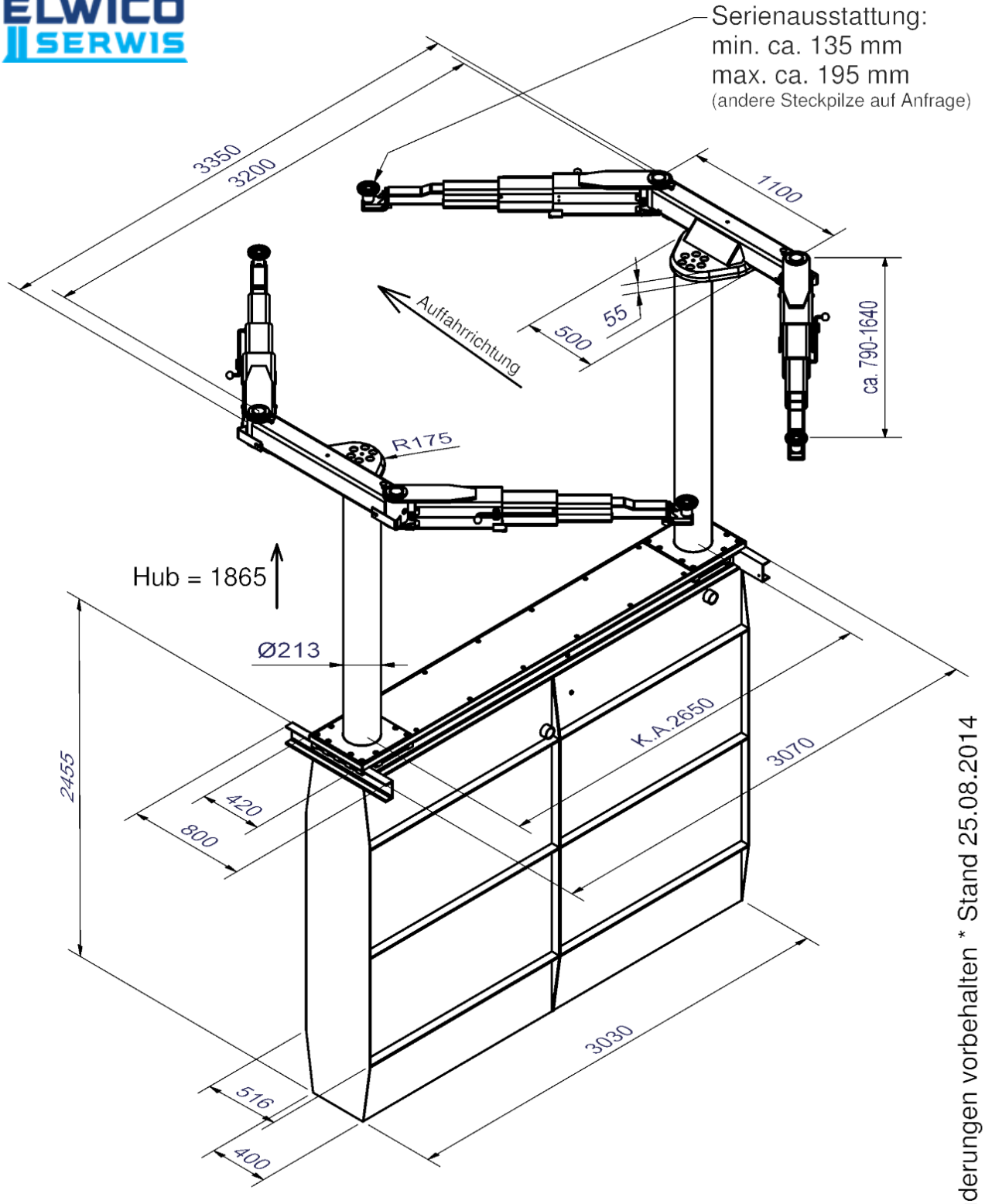

Konstruktionsänderungen vorbehalten * Stand 25.08.2014

Maßskizze incl. Angaben der Überfahrhöhen