Biglift 2.55 Saa 230

www.elwico.com.pl
biuro@elwico.com.pl

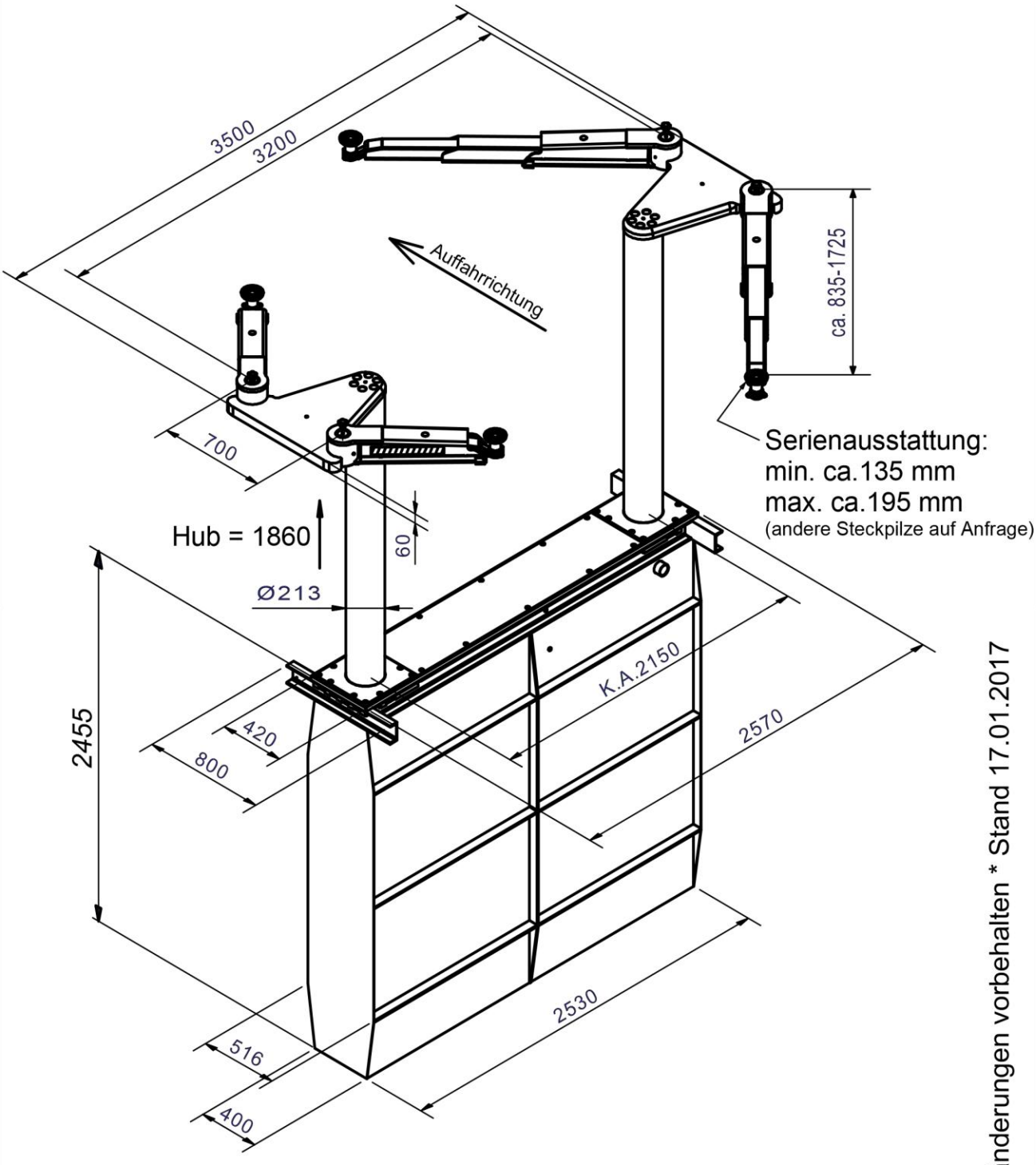

Konstruktionsänderungen vorbehalten * Stand 17.01.2017

Maßskizze incl. Angaben der Überfahrhöhen