UPLIFTING COMPANY

AUTOP STENHOJ

Biglift 4.55 Combi

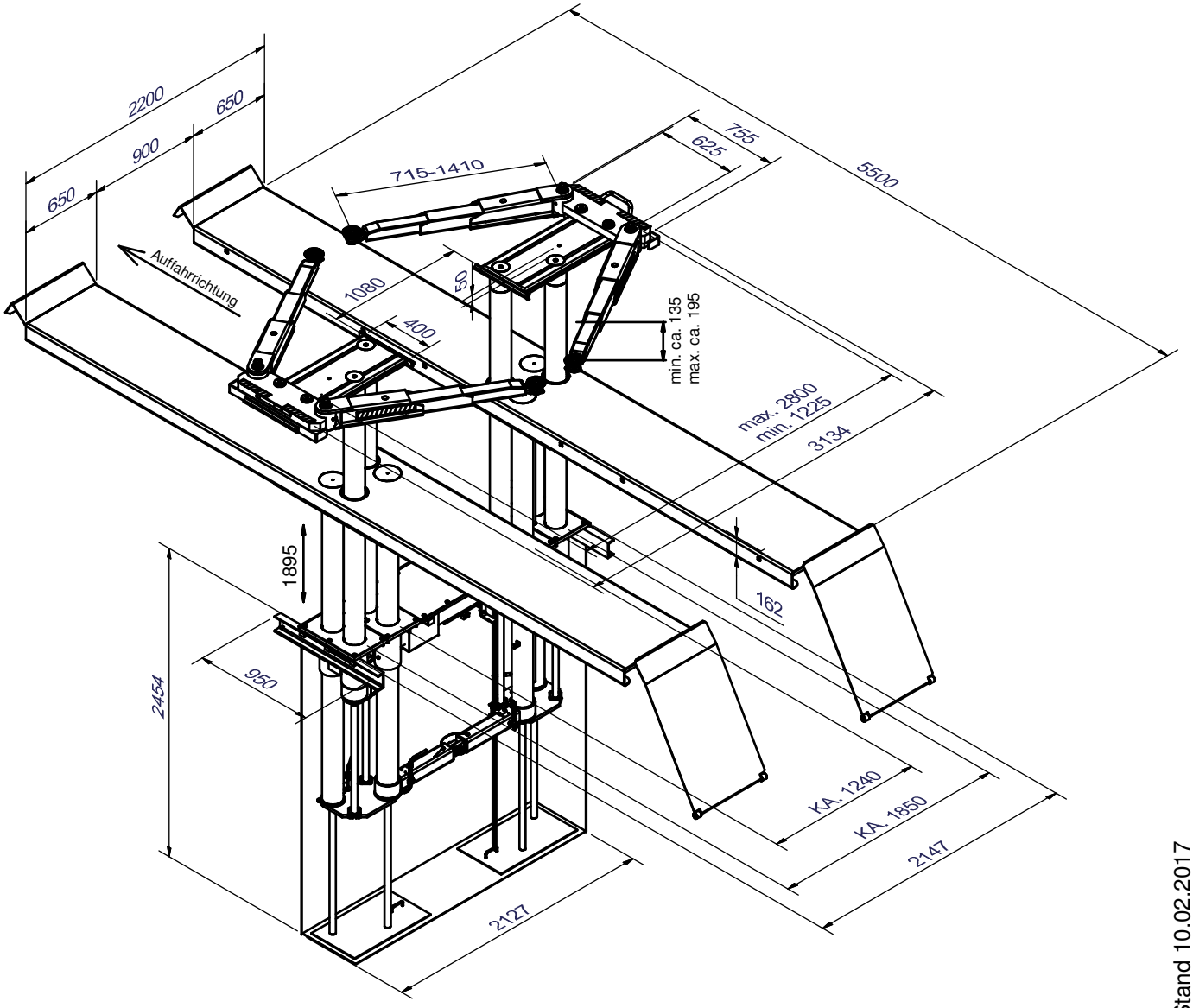

Konstruktionsänderungen vorbehalten *Stand 10.02.2017

Maßskizze incl. Angaben der Überfahrhöhen